QCML200/300/400/600

OPERATING MANUAL
LED 작업등
LED Work Light

큐라이트 제품을 구입해 주셔서 감사합니다.
제품을 보다 안전하고 오래 사용할 수 있도록 본 취급설명서를 자세히 읽어보신 후 올바르게 사용해 주시기 바랍니다.

1 제품 특징

- 습한 환경에서의 작업이 필요한 식품가공 공장이나 고휘도의 작업환경이 필요한 정밀 공작 가공기기에 적합하게 설계되어진 LED 작업등
- 부드럽고 세련된 타원형 디자인 채택
- 제품 내부에 방열판이 있어 방열효과가 매우 우수
- IP67의 완전 밀폐형 구조로 제작되어 절삭유나 분진이 많은 환경에서 뛰어난 성능을 가짐
- 반투명 그로브를 적용하여 눈부심 방지효과 극대화 (사용자의 눈 피로를 최소화)
- 공작기계 내부에서 강력한 조도를 제공하며, PC재질 그로브 적용으로 충격 및 진동에 강함
- 제품 길이내에서 취부간격을 자유롭게 조절가능한 브라켓 적용하여 사용자 편의성 강화
- 재질 : 그로브-PC, 사이드커버-PC, 브라켓-PC, 방열판-AL
- 보호등급 : IP67

2 제품 사양

형식	전압	전류 (Max.)	중량 (kg)	휘도 (at 1m)		색상
				눈부심방지 그로브	투명 그로브	
QCML200	DC24V	0.235A	0.16	100Lux	116Lux	백색-W
QCML300		0.250A	0.20	150Lux	186Lux	
QCML400		0.460A	0.26	190Lux	220Lux	
QCML600		0.465A	0.40	295Lux	360Lux	

3 제품 외형도

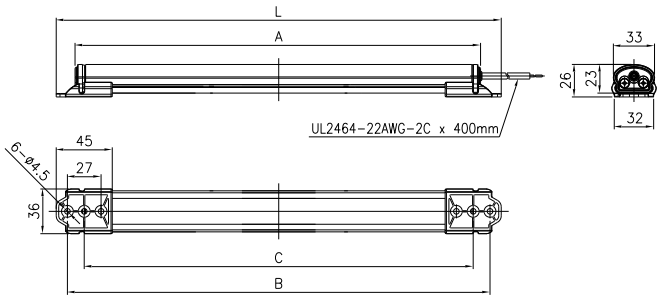

	L	A	B	C	BRACKET
QCML200	257	226	239	212	2EA
QCML300	357	326	339	312	2EA
QCML400	457	426	439	412	2EA
QCML600	657	626	639	612	2EA

(단위:mm)

4 제품 구조도

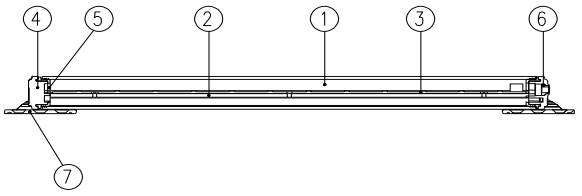

① GLOBE : PC
② HEAT SINK : AL
③ PCB: FR-4
④ SIDE COVER : PC
⑤ SIDE COVER PACKING : SILICON
⑥ CODE PACKING : SILICON
⑦ BRACKET : PC

5 결선 방법

- 본 제품은 DC24UL2464-22AWG-2C 전선이 400mm 인출되어 있습니다.
- DC 전용 제품이므로 흑색 선을 (-)방향으로 결선하십시오. (전원선 색상 : 흑색, 백색)

6 취부 방법

- 제품을 부착하고자 하는 곳에 드릴로 알맞은 취부 구멍을 내십시오. (취부 구멍의 치수는 외형도 참고)

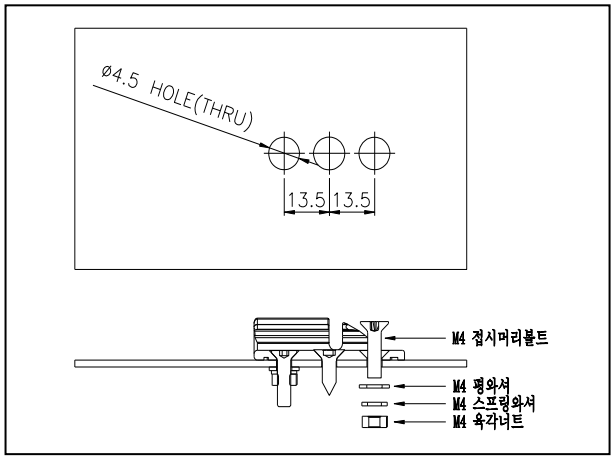

- 볼트는 M4 접시머리볼트를 사용하여야 합니다.
- 브라켓 하나당 3 개의 취부 홀을 가지고 있습니다.
- 브라켓을 고정부에 고정시킨 후 벽면에 취부 시 양끝에 볼트를 체결하여 사용 가능합니다.
(주의: QCML600 이상의 사양에서는 제품의 길이와 무게로 인해 제품의 결합이 불안정해질 수 있으므로 취부 홀에 볼트를 모두 체결하여 사용하시길 권장합니다)
- 본 제품은 제품 길이 내에서 취부 간격을 자유롭게 조절 가능한 브라켓 구조를 채택하여 사용자가 다양한 취부 간격을 지정하여 사용 가능합니다.
- 제품의 안정성을 위해 브라켓의 자유이동이 가능한 구간에서의 취부는 모든 홀에 볼트를 체결하는 것을 권장합니다.

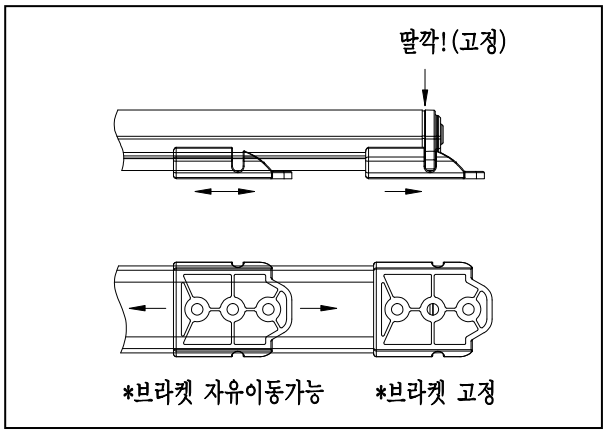

- 본 제품은 그림에 표시된 커버의 브라켓 고정부까지 브라켓을 이동시키면 딸깍하고 브라켓이 고정됩니다.
(주의: 브라켓이 고정된 상태에서 무리한 힘이나 충격을 가하면 고정이 풀리거나, 고정능력을 상실할 수 있습니다).
- 고정된 브라켓에서 제품을 분리할 때는 브라켓의 옆면에 살짝 힘을 주어 들어올리면 손쉽게 탈착 가능합니다.

7 사용 시 주의사항

- 본 제품은 방수, 방진형으로 제작되었습니다. 전원선 연결, 보수, 점검 등의 작업을 위해 제품을 해체 조립하실 경우에는 필히 각 부분의 체결볼트를 최대한 조여 기밀성을 유지하십시오.
- 사용전압이 정격전압보다 심하게 상승하거나 하강하면 제품수명이 단축되거나, 동작불량 등의 문제가 발생합니다. 사용전압을 정격전압의 ±5% 이내의 범위로 맞추십시오.
- 그로브나 몸체에 신나, 벤젠 등의 화학물질이 접촉되면 제품이 손상되거나 변색, 변형 될 수 있으니 주의하십시오.

8 고장 처리

상황	주원인	처리방법
LED 신호 빛이 부분적으로 발산되지 않음	LED 부분 손상-정격보다 높은 전압 공급	사용 전압 확인
희미한 점등	정격보다 낮은 전압 공급	사용전압 확인
점등 불능	결선불량	결선 재확인
	전원 미공급	전원공급 확인